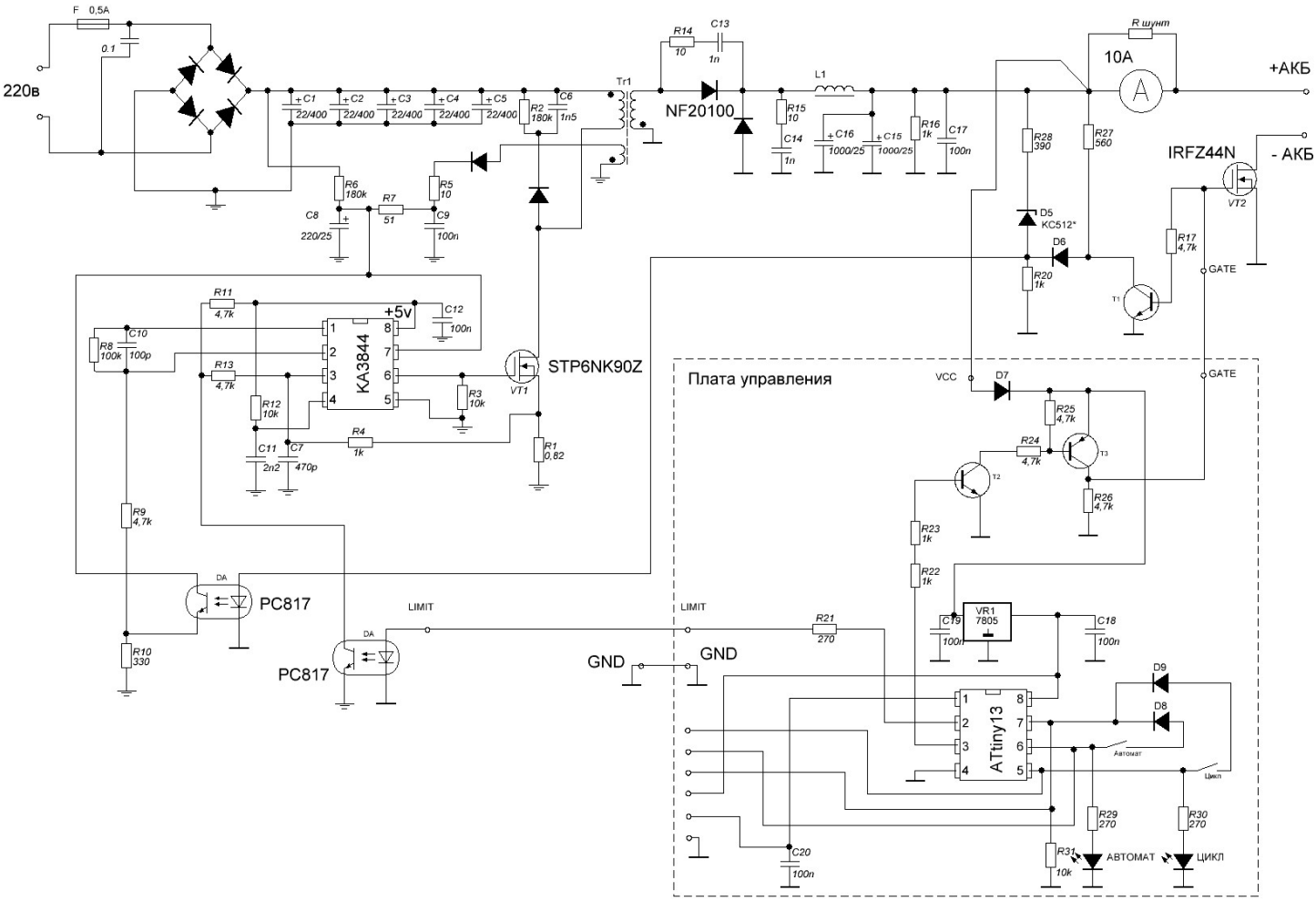
F 0,5A
0.1
220в
C1 22/400
C2 22/400
C3 22/400
C4 22/400
C5 22/400
R2 180k
C6 1n5
Tr1
R14 10
C13 1n
NF20100
R15 10
C14 1n
L1
C16 1000/25
C15 1000/25
R16 1k
C17 100n
R шунт
10A
+АКБ
- АКБ
IRFZ44N
VT2
R28 390
R27 560
D5 КС512*
D6
R20 1k
R17 4,7k
GATE
T1
R6 180k
R7 51
R5 10
C8 220/25
C9 100n
R11 4,7k
+5v
C12 100n
C10 100p
R8 100k
R13 4,7k
KA3844
STP6NK90Z
VT1
R3 10k
R12 10k
R4 1k
C11 2n2
C7 470p
R1 0,82
R9 4,7k
DA
PC817
R10 330
LIMIT
GND
Плата управления
VCC
D7
R25 4,7k
R24 4,7k
T3
T2
R26 4,7k
R23 1k
R22 1k
C19 100n
VR1 7805
C18 100n
R21 270
ATtiny13
D9
D8
Автомат
Цикл
R29 270
R30 270
R31 10k
АВТОМАТ
ЦИКЛ
C20 100n